Bedieningshandleiding
Klafs sauna met besturing type 18028

KLAFS
MY SAUNA AND SPA

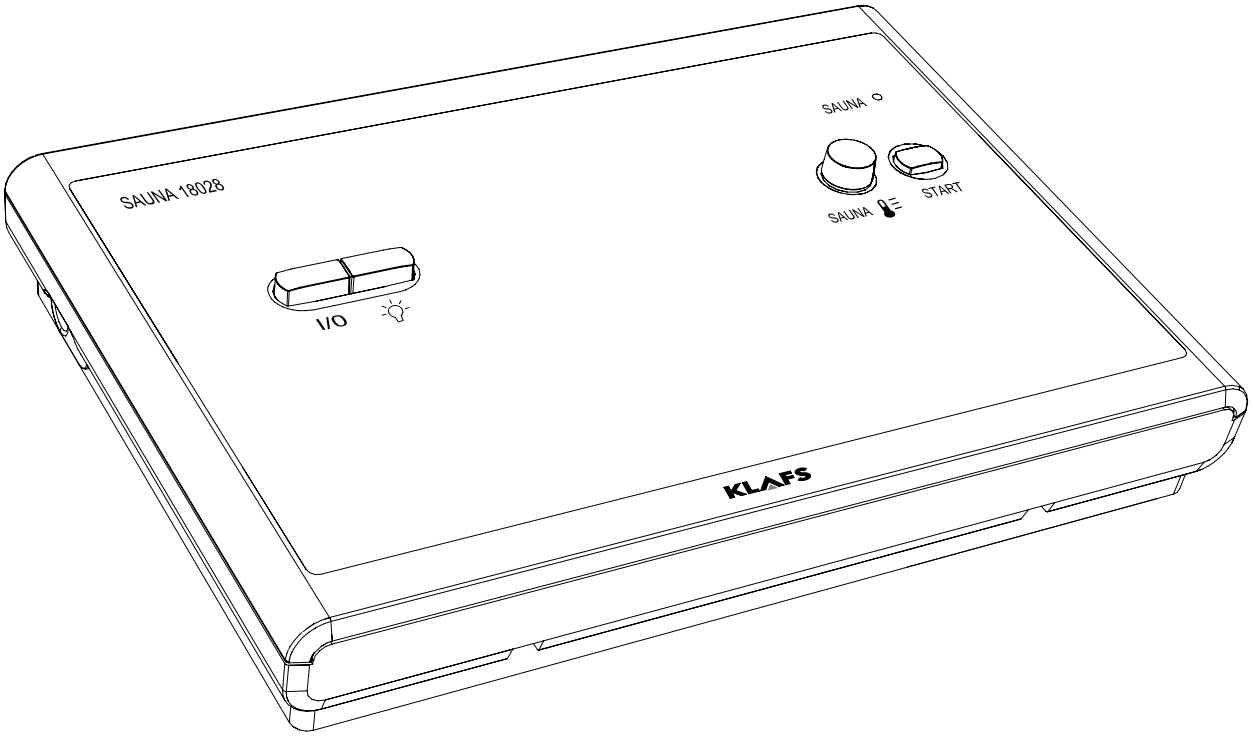

Inhoudsopgave Pagina

1. Korte beschrijving van de saunabesturing 3
2. Badvorm 3
2.1. Sauna 3
3. Technische gegevens 3
4. Reglementair gebruik 4
5. Algemene veiligheidsvoorschriften 4
6. Bedienings- en indicatie-elementen 5
7. Bedienen 6
7.1. Cabinelicht in-/uitschakelen 6
7.2. Stand-by in-/uitschakelen 6
7.3. Badvorm sauna starten 6
7.4. Badvorm sauna beëindigen 6
8. Individueel instellen 7
8.1. Temperatuur 7
8.2. Afvoerluchtklep voor de be- en ontluchting van de cabine (optie) 7
9. Mocht er iets niet functioneren 8
10. Onderhoud 8
10.1. Saunacabine reinigen 8
11. Notities 9
12. Adressen 12

1. Korte beschrijving van de saunabesturing

De Klafs saunabesturing biedt u de mogelijkheid om uw sauna comfortabel te bedienen. De temperatuur kan voor en tijdens het gebruik binnen de instellingsbereiken met de draaiknop temperatuur veranderd worden.

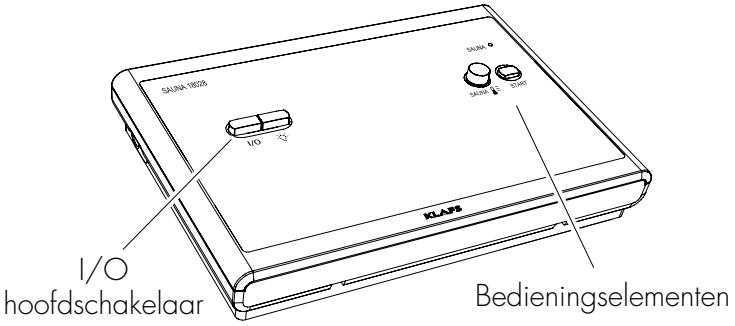

2. Badvorm

2.1. Sauna

SAUNA

met temperaturen van 85 - 100 °C en een geringe relatieve luchtvochtigheid.

WARMELUCHTBAD

met bijzonder mild klimaat, temperaturen van 45 - 60 °C en een relatieve luchtvochtigheid tot ca. 20 %.

Het sauneren in uw Klafs-sauna moet uw gezondheid ten goede komen.
Daarom: niet overdrijven! Dat geldt voor de temperatuur en de badduur. Richt u niet alleen naar de opgegeven badtijden, maar ga ook op uw gevoel af. Verlaat de cabine zodra u zich niet meer goed voelt.

3. Technische gegevens

Besturing type 18028: 3/N/PE ~400 V, max. 9 kW.
Ruimteomstandigheden: temperatuur 0 °C tot 35 °C, luchtvochtigheid max. 80 % RV

Leveringsomvang:

- een microprocessorbesturing met een geïntegreerd vermogensdeel
- een temperatuursensor.

4. Reglementair gebruik

De saunabesturing is uitsluitend voor de normale bediening van de besturing van vrijgegeven (door de firma Klafs bij de VDE of TÜV aangemelde) saunaovens bestemd (reglementair gebruik).
Elk daarvan afwijkend gebruik geldt als niet reglementair! Voor schade die hieruit voortvloeit, is de fabrikant niet aansprakelijk; het risico hiervoor draagt alleen de gebruiker. Tot het reglementaire gebruik behoort ook het naleven van de door de fabrikant voorgeschreven gebruiks- en onderhoudsvoorschriften.
De besturing mag alleen door personen bediend en onderhouden worden die hiermee vertrouwd zijn en die over de gevaren geïnstrueerd zijn. De betreffende VDE-voorschriften en andere algemeen erkende veiligheidstechnische regels in acht nemen. Eigenmachtige veranderingen aan de besturing sluiten een aansprakelijkheid van de fabrikant voor daaruit resulterende schade uit.

5. Algemene veiligheidsvoorschriften

Voor de ingebruikneming de bedieningshandleiding en veiligheidsvoorschriften doorlezen en in acht nemen!

- Voor het openen van de besturingsbehuizing de besturing van het stroomnet scheiden!
- De besturing mag alleen door een plaatselijk erkende elektrotechnicus op het stroomnet aangesloten worden!
- Sauna-installaties alleen volgens de VDE-voorschriften door een vaste aansluiting met het stroomnet verbinden. In de aansluitingsleiding een foutstroomschakelaar $I_{\Delta N} \leq 0{,}03$ A met minstens 3 mm contactopening gebruiken.
- Bij storingen die een erkende elektrotechnicus niet kan verhelpen, dient u de Klafs-klantendienst op de hoogte te brengen!
- Alleen originele Klafs-reserveonderdelen gebruiken!
- Eigenmachtige veranderingen aan de besturing zijn niet toegestaan!
- De montage van de besturing conform de montagehandleiding uitvoeren!
- Leidingen binnen de cabine en cabinewanden moeten met silicone geïsoleerd zijn.
- Controleer altijd voor ingebruikneming van de besturing of er geen brandbare voorwerpen op of bij de saunaoven liggen. BRANDGEVAAR!
- De sauna niet gebruiken om de was te drogen!
- Opgietmiddelen nooit in geconcentreerde vorm opgieten. Alleen de opgegeven concentraties gebruiken (op 1 liter water ca. 20-30 druppels)!
- Als opgietmiddel zijn alleen de Klafs-opgietextracten toegestaan!
- Flessen met opgietmiddel nooit in de cabine bewaren!
- Controleer de saunaoven regelmatig op beschadigingen.
- Dit toestel is niet bestemd om door personen (inclusief kinderen) met beperkte fysieke, sensorische of geestelijke capaciteiten of met gebrek aan ervaring en/of gebrek aan kennis gebruikt te worden, tenzij er op hen door een voor hun veiligheid bevoegde persoon toezicht gehouden wordt of als ze van deze bevoegde persoon instructies kregen over hoe het toestel gebruikt moet worden. Kinderen moeten in het oog gehouden worden om ervoor te zorgen dat ze niet met het toestel spelen.

6. Bedienings- en indicatie-elementen

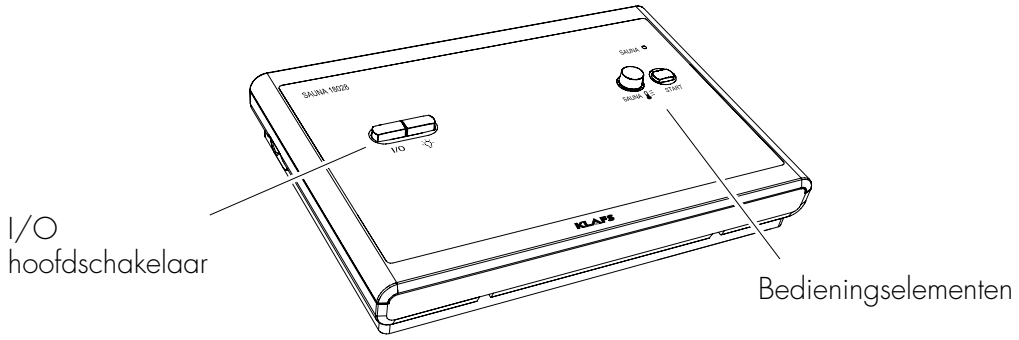

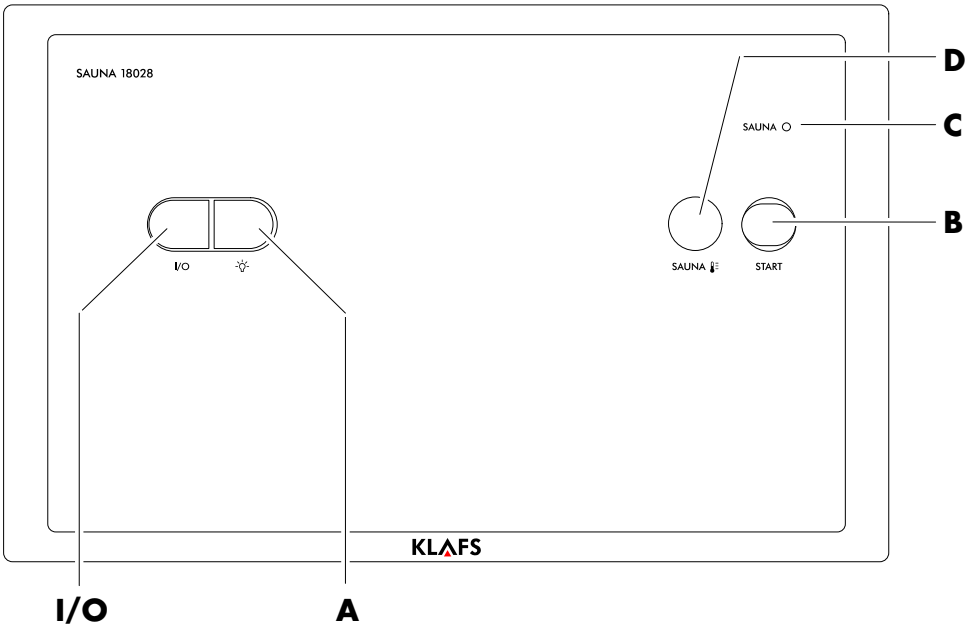

Element/ toets:		Omschrijving:	Functie:
◯	**I/O**	Hoofdschakelaar	Stand-by van de besturing in-/uitschakelen. ☞ Permanent licht aan de LED SAUNA (C) komt overeen met stand-by.
◯	**A**	Toets cabinelicht	Cabinelicht in-/uitschakelen.
◯	**B**	Toets start	Keuze modus: sauna of programma-einde.
●	**C**	LED SAUNA	Weergave van de modus. ○ Permanent licht komt overeen met stand-by. ○ Knipperlicht komt overeen met badvorm sauna gestart.
◯	**D**	Draaiknop temperatuur	Temperatuur instellen.

7. Bedienen

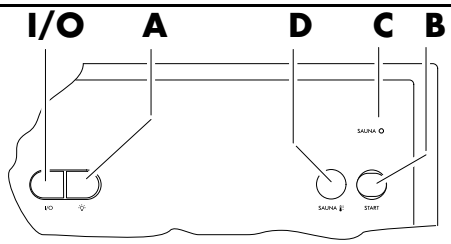

Element/toets:		Omschrijving:
	A	Toets cabinelicht
	B	Toets start
●	**C**	LED SAUNA
	D	Draaiknop temperatuur

7.1. Cabinelicht in-/uitschakelen

Toets A indrukken.

7.2. Stand-by in-/uitschakelen

1. Toets I/O indrukken.

   Als de hoofdschakelaar ingeschakeld is, bevindt de besturing zich in stand-by en kan de besturing via het toetsenveld bediend worden.

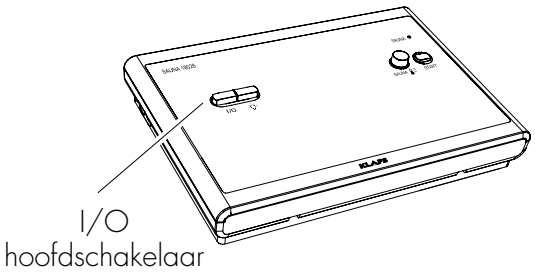

Voorwaarde voor de volgende bediening:
De besturing is in stand-by geschakeld. Permanent licht aan de LED SAUNA komt overeen met stand-by.

7.3. Badvorm sauna starten

Brandgevaar!
Controleer altijd voor ingebruikneming van de besturing of er geen brandbare voorwerpen op of bij de saunaoven liggen.

1. Toets B indrukken.
   De LED SAUNA C knippert. De saunaoven wordt ingeschakeld. De sauna wordt opgewarmd en is na de opwarmingstijd klaar voor gebruik.

De saunaoven wordt na 4 uur automatisch uitgeschakeld.

7.4. Badvorm sauna beëindigen

1. Toets B indrukken.
   De LED SAUNA C wisselt naar permanent licht. De saunaoven is buiten bedrijf.
   De besturing is in stand-by.
2. Voor het uitschakelen van de besturing de hoofdschakelaar aan de besturing indrukken.
   De LED SAUNA C gaat uit.

8. Individueel instellen

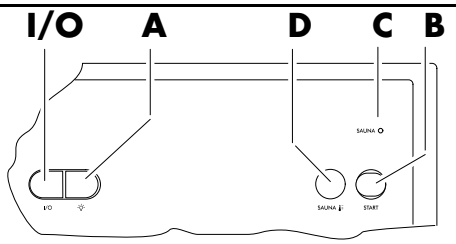

Element/toets:		Omschrijving:
	A	Toets cabinelicht
	B	Toets start
●	C	LED SAUNA
	D	Temperatuurdraaiknop

8.1. Temperatuur

De temperatuur in de sauna met de temperatuurdraaiknop D veranderen.
Gebruikelijke temperatuur 85 °C - 95 °C.
De middelste stand aan de temperatuurdraaiknop komt overeen met ca. 80 °C.

De temperatuursensor is boven de saunaoven in de warmeluchtstroom aangebracht.
Tussen temperatuursensor en temperatuurindicatie bestaat een onvermijdbaar verschil.
Daarom heeft de temperatuurdraaiknop geen schaal.

Temperatuur instellen

1. Temperatuurdraaiknop D naar rechts tot aan de aanslag draaien.
2. Temperatuurindicatie in de cabine in het oog houden.
3. Gewenste temperatuur bereikt? Temperatuurdraaiknop D langzaam naar links draaien.
   In de besturing is een zacht klikgeluid hoorbaar. Temperatuurdraaiknop D in deze stand laten.
   Na ca. 30 minuten: klimaat in de cabine is bereikt.

Temperatuur bijregelen

1. Temperatuurdraaiknop D op de gewenste temperatuur bijregelen.
2. Markeer de voor u aangenaamste temperatuur.

8.2. Afvoerluchtklep voor de be- en ontluchting van de cabine (optie)

De juiste be- en ontluchting is de voorwaarde voor een goed klimaat.
Met de Klafs-afvoerluchtwand met instelbare afvoerluchtklep (optie) kan de luchtdoorvoer geregeld worden.

Be- en ontluchting: opwarmmodus
Afvoerluchtklep, stand 1
Bij deze stand is er een geringe luchtdoorvoer.

Be- en ontluchting: badvorm sauna
Afvoerluchtklep, stand 4
Baden met volle bezetting van de sauna. Bij deze stand is er een maximale luchtdoorvoer.

Voor het saunaklimaat is het beter om een grotere luchtdoorvoer te behouden. Tussenstanden kunnen volgens de bezetting van de sauna gekozen worden.

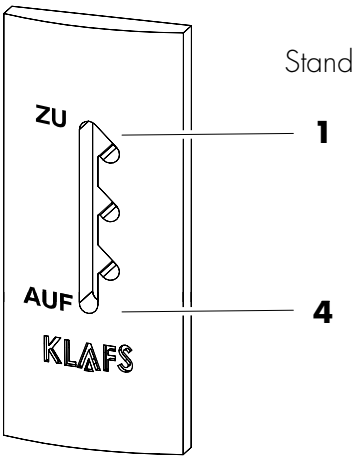

9. Mocht er iets niet functioneren

Reparatiewerkzaamheden mogen uitsluitend door ons of een uitdrukkelijk door ons geautoriseerde instantie uitgevoerd worden!

Fout	Oorzaak	Oplossing
De besturing kan niet ingeschakeld worden.	Geen netspanning.	FI-schakelaar en zekering in de stroomvoorziening controleren.
De besturing kan in stand-by niet starten.	De veiligheidstemperatuur-begrenzer is geactiveerd.	Besturing niet meer gebruiken. Klafs-service op de hoogte brengen.
Cabinelicht brandt na het inschakelen niet.	Lamp defect.	Lamp vervangen. Werkwijze: besturing van het stroomnet scheiden. Lamp met hetzelfde vermogen plaatsen.
	Geen netspanning.	FI-schakelaar en zekering in de stroomvoorziening controleren.
	Hoofdzekering SI103 is uitgevallen.	Hoofdzekering SI103 (1,25 AT) vervangen of Klafs-service op de hoogte brengen.

10. Onderhoud

10.1. Saunacabine reinigen

De luchtvochtigheid bij de badvorm sauna is niet schadelijk voor het hout van uw cabine.
Voorwaarde is dat de cabine goed geventileerd wordt.

Nooit de cabinebinnenwanden en de lig- en zitbanken met water of een hogedrukreiniger afspuiten!

Vervuilde ligbanken
De houten oppervlakken met een vochtige doek afvegen.
Eventueel de ruwe oppervlakken van de ligbanken met een fijn schuurpapier afschuren.
De ligbanken zijn ook met 3 % waterstofperoxideoplossing (in de vakhandel verkrijgbaar) afwasbaar.

Desinfectiemiddelen zijn sterk bijtend!
Neem daarom de betreffende veiligheidsvoorschriften in acht!
Gebruik rubberen huishoudhandschoenen!

De cabinebuitenwanden zijn gelazuurd of geïmpregneerd.
De saunabinnenbekleding en de binnenuitrusting (banken enz.) in geen geval lazuren, lakken of impregneren.

11. Notities

11. Notities

11. Notities

12. Adressen

Klafs is overal in uw buurt.
We zorgen voor een deskundige service.

Klafs GmbH & Co. KG

Hoofdkantoor Duitsland:
Erich-Klafs-Straße 1-3
74523 Schwäbisch Hall
Klantendienst Tel. +49 791 501-220
Accessoires/reserveonderdelen Tel. +49 791 501-310

Vele accessoires vindt u ook in onze onlineshop op www.klafs.de

Zwitserland:
Klafs AG
Oberneuhofstr. 11
CH-6342 Baar/Zug
Tel. +41 41 760 22 42

Oostenrijk:
Klafs GmbH
Sonnwiesenweg 19
A-6361 Hopfgarten/Tirol
Tel. +43 5335 2330-0

Met uw "Klafs sauna met besturing type 18028" wensen we u veel plezier, ontspanning en een goede gezondheid.

Technische wijzigingen voorbehouden.
Nadruk, ook bij wijze van uittreksel, alleen met schriftelijke toestemming van de firma Klafs GmbH & Co. KG

Artikelnummer 50701326 / Stand 06.11